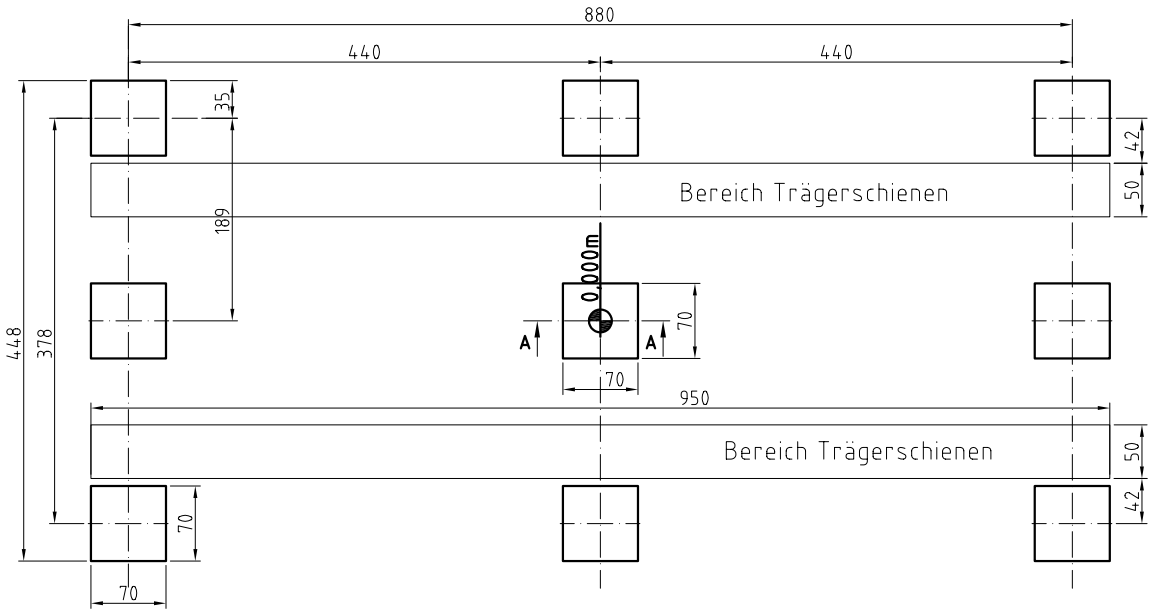

Schnitt A-A

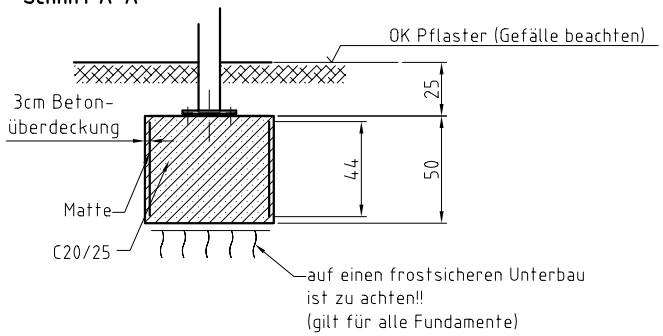

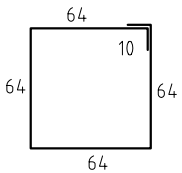

Matte Q188A - 276x44 (9 Stück)

Gründung gilt für folgende Bodenbeschaffenheit:
Schluff gering plastisch Wichte = 17,5 kN/m³, Wichte unter Auftrieb = 9,5 kN/m³, Bodengruppe **HZ**, Reibungswinkel =28°, Kohäsion = 10 kN/m² oder besser.

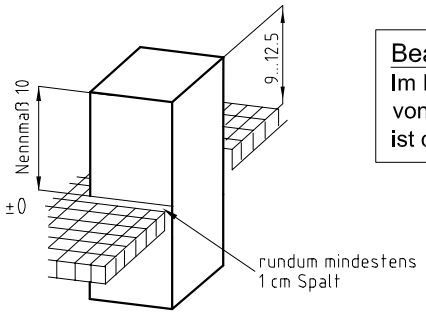

Beachte!
Im Falle einer Abweichung der Baugrundverhältnisse von den Annahmewerten zur Berechnung, ist der Auftraggeber bzw. der Tragwerksplaner in Kenntnis zu setzen.

Achtung!
Bei Gefälle im Baubereich Rücksprache mit Fa. MHB GmbH notwendig!!

Maßangaben in cm

(Verwendungsbereich)				(Zul. Abw.)		(Oberfl.)	Maßstab 1:50 (1:25) / (Gewicht)
							(Werkstoff, Halbzeug) (Rohteil-Nr) (Modell- oder Gesenk-Nr)
					Datum	Name	
				Bearb.			Fundamentplan SIE-9,0x4,5
				Gepr.	04.08.04	W. Gärisch	
				Norm			
				MHB GmbH Fürstenwalde			Fund_SIE-9,0x4,5 — Blatt / Blätter
1	Ang. aktualisiert	12.02.10	Par				
Zust	Änderung	Datum	Name	Ursprung			Ersatz für: / Ersatz durch: Fund-Sie-9,0x4,5.dwg